ATS ANTRIEBSTECHNIK GMBH

ADS

071-K0-M1

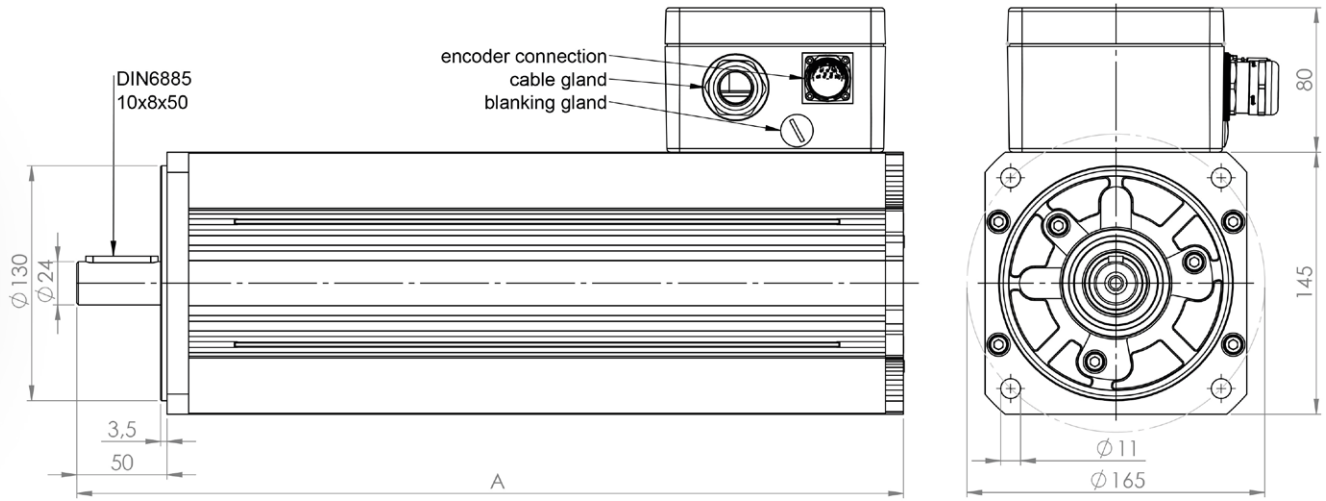

DC link voltage	560 V
Terminal voltage	= 415 V

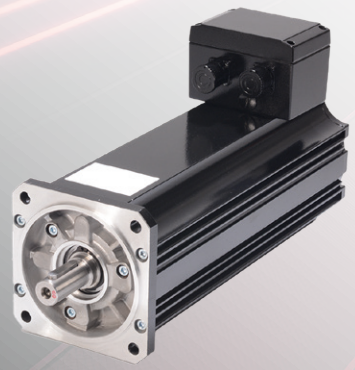

	n [min⁻¹]	M_0 [Nm]	M_n [Nm]	I_0 [A]	I_n [A]	k_v [V/1000min⁻¹]	k_t [Nm/A]	R_k [Ω]	L [mH]	J_{rot} [kgcm²]	m [kg]	A [mm]
071-K0	2000	15,1	13,2	7,2	6,5	74,0	2,12	2,85	20,7	25,9	17,8	358
071-K1	2000	18,2	15,8	8,6	7,7	74,0	2,12	2,17	17,2	31,1	19,4	378
071-S0	2000	21,0	18,2	9,7	8,6	76,0	2,18	1,68	15,4	36,3	21,0	398
071-S1	2000	24,2	20,6	11,3	9,8	75,0	2,15	1,37	13,1	41,5	22,6	418
071-M0	2000	27,1	23,0	12,6	11,0	75,5	2,16	1,18	11,8	46,7	24,2	438
071-M1	2000	30,3	25,8	14,3	12,3	74,0	2,12	0,99	9,59	51,9	25,8	458
071-K0	3000	15,1	12,1	10,3	8,7	51,8	1,48	1,40	10,0	25,9	17,8	358
071-K1	3000	18,2	14,3	12,7	10,5	50,3	1,44	1,01	7,8	31,1	19,4	378
071-S0	3000	21,0	16,1	14,3	11,5	51,8	1,48	0,78	7,1	36,3	21,0	398
071-S1	3000	24,2	18,2	16,5	13,0	51,3	1,47	0,64	6,1	41,5	22,6	418
071-M0	3000	27,1	20,0	17,8	13,7	53,3	1,53	0,59	5,8	46,7	24,2	438
071-M1	3000	30,3	22,1	20,9	15,9	51,0	1,46	0,47	4,5	51,9	25,8	458
071-K0	4000	15,1	10,2	13,5	9,8	39,5	1,13	0,81	5,7	25,9	17,8	358
071-K1	4000	18,2	11,9	16,6	11,7	38,5	1,10	0,59	4,5	31,1	19,4	378
071-S0	4000	21,0	13,1	18,9	12,7	39,1	1,12	0,45	4,0	36,3	21,0	398
071-S1	4000	24,2	14,8	21,6	14,1	39,5	1,13	0,39	3,6	41,5	22,6	418
071-M0	4000	27,1	15,9	22,9	14,4	41,4	1,19	0,36	3,5	46,7	24,2	438
071-M1	4000	30,3	17,8	27,0	17,0	39,5	1,13	0,28	2,7	51,9	25,8	458

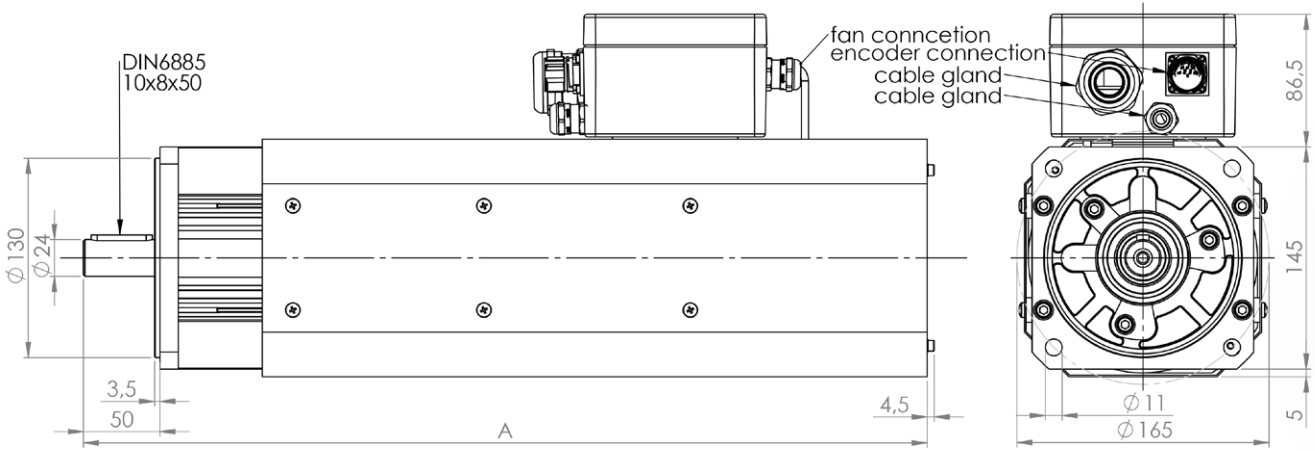

ATS ANTRIEBSTECHNIK GMBH

ADS

071-K0-M1
with separate fan

DC link voltage	560 V
Terminal voltage	= 415 V
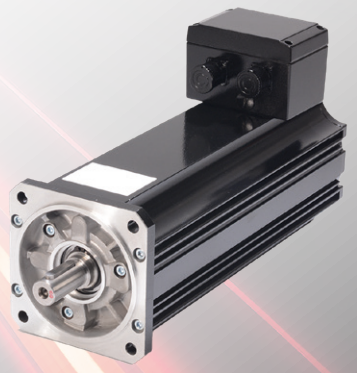
	n [min⁻¹]	M_0 [Nm]	M_n [Nm]	I_0 [A]	I_n [A]	k_v [V/1000min⁻¹]	k_t [Nm/A]	R_k [Ω]	L [mH]	J_{rot} [kgcm²]	m [kg]	A [mm]
071-K0	2000	21,2	20,5	10,1	9,9	74,0	2,12	2,85	20,7	25,9	19,8	455
071-K1	2000	25,5	24,5	12,1	11,8	74,0	2,12	2,17	17,2	31,1	21,4	475
071-S0	2000	29,4	28,2	13,6	13,2	76,0	2,18	1,68	15,4	36,3	23,0	495
071-S1	2000	33,9	32,0	15,9	15,1	75,0	2,15	1,37	13,1	41,5	24,6	515
071-M0	2000	37,9	35,7	17,7	16,9	75,5	2,16	1,18	11,8	46,7	26,2	535
071-M1	2000	42,4	39,9	19,8	19,0	74,0	2,12	0,99	9,59	51,9	27,8	555
071-K0	3000	21,2	20,0	14,4	14,0	51,8	1,48	1,40	10,0	25,9	19,8	455
071-K1	3000	25,5	23,6	17,8	17,0	50,3	1,44	1,01	7,8	31,1	21,4	475
071-S0	3000	29,4	26,6	20,0	18,6	51,8	1,48	0,78	7,1	36,3	23,0	495
071-S1	3000	33,9	30,0	23,2	21,0	51,3	1,47	0,64	6,1	41,5	24,6	515
071-M0	3000	37,9	34,3	24,9	23,0	53,3	1,53	0,59	5,8	46,7	26,2	535
071-M1	3000	42,4	37,5	28,8	26,0	51,0	1,46	0,47	4,5	51,9	27,8	555
071-K0	4000	21,2	18,5	18,8	17,1	39,5	1,13	0,81	5,7	25,9	19,8	455
071-K1	4000	25,5	21,4	23,3	20,3	38,5	1,10	0,59	4,5	31,1	21,4	475
071-S0	4000	29,4	24,4	26,4	22,7	39,1	1,12	0,45	4,0	36,3	23,0	495
071-S1	4000	33,9	27,7	30,1	25,5	39,5	1,13	0,39	3,6	41,5	24,6	515
071-M0	4000	37,9	31,4	32,0	27,4	41,4	1,19	0,36	3,5	46,7	26,2	535
071-M1	4000	42,4	34,1	37,7	31,4	39,5	1,13	0,28	2,7	51,9	27,8	555