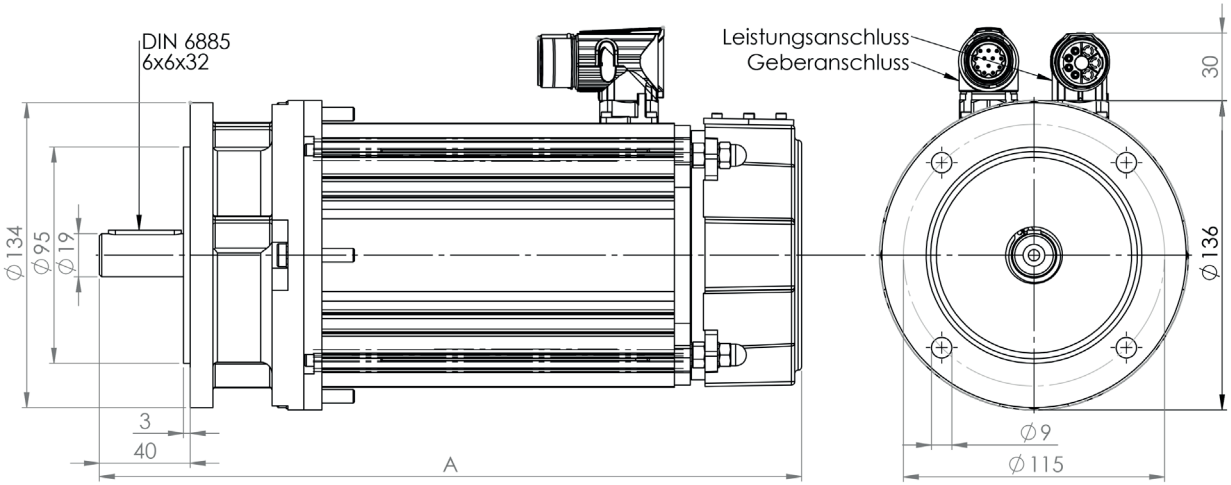

ATS ANTRIEBSTECHNIK GMBH

NDS

056-S0-L1

	n [min⁻¹]	M_0 [Nm]	M_n [Nm]	I_0 [A]	I_n [A]	k_v [V/1000min⁻¹]	k_t [Nm/A]	R_k [Ω]	L [mH]	J_{rot} [kgcm²]	m [kg]	A [mm]
056-S0	2000	3,4	3,3	1,58	1,53	75,3	2,16	23,73	29,3	5,6	7,3	269
056-S1	2000	5,0	5,0	2,25	2,25	77,5	2,22	13,10	66,4	7,8	8,5	289
056-M0	2000	6,5	6,5	2,87	2,87	79,1	2,27	8,97	48,0	10,0	9,7	309
056-M1	2000	8,1	8,1	3,54	3,54	79,8	2,29	6,58	38,8	12,2	10,9	329
056-L0	2000	9,4	9,4	4,11	4,11	79,8	2,29	4,96	32,1	14,4	12,1	349
056-L1	2000	11,6	11,6	5,02	5,02	80,7	2,31	4,22	28,1	16,6	13,3	369
056-S0	3000	3,2	3,1	2,13	2,06	52,5	1,50	11,53	45,0	5,6	7,3	269
056-S1	3000	4,9	4,5	3,19	2,93	53,6	1,54	6,26	30,7	7,8	8,5	289
056-M0	3000	6,4	5,7	4,08	3,63	54,7	1,57	4,30	22,4	10,0	9,7	309
056-M1	3000	7,9	7,4	5,00	4,69	55,1	1,58	3,14	18,0	12,2	10,9	329
056-L0	3000	9,7	8,0	6,10	5,03	55,5	1,59	2,40	15,2	14,4	12,1	349
056-L1	3000	10,9	9,0	6,92	5,71	55,0	1,58	1,96	12,7	16,6	13,3	369
056-S0	4000	3,2	3,1	2,77	2,69	40,4	1,15	6,80	26,0	5,6	7,3	269
056-S1	4000	4,9	3,8	4,17	3,23	41,1	1,18	3,67	17,7	7,8	8,5	289
056-M0	4000	6,3	4,3	5,29	3,61	41,6	1,19	2,48	12,7	10,0	9,7	309
056-M1	4000	8,0	6,1	6,68	5,09	41,8	1,20	1,81	10,2	12,2	10,9	329
056-L0	4000	9,7	6,9	8,10	5,76	41,8	1,20	1,36	8,5	14,4	12,1	349
056-L1	4000	11,0	8,2	9,21	6,87	41,7	1,19	1,13	7,2	16,6	13,3	369
056-S0	6000	3,1	2,4	3,95	3,06	27,4	0,78	3,14	11,7	5,6	7,3	269
056-S1	6000	4,7	2,6	5,83	3,23	28,1	0,81	1,72	8,2	7,8	8,5	289
056-M0	6000	6,3	2,9	7,75	3,57	28,4	0,81	1,16	5,8	10,0	9,7	309
056-M1	6000	7,7	3,1	9,43	3,80	28,5	0,82	0,84	4,7	12,2	10,9	329
056-L0	6000	9,4	3,5	11,66	4,34	28,1	0,81	0,62	3,8	14,4	12,1	349
056-L1	6000	10,7	3,7	13,16	4,55	28,4	0,81	0,52	3,3	16,6	13,3	369
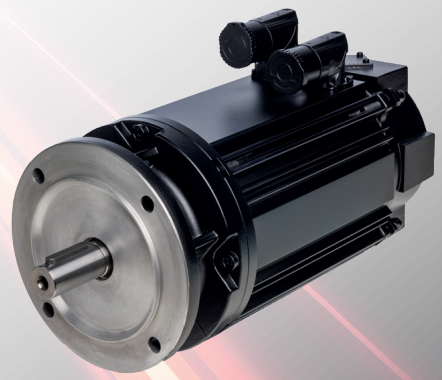
Zwischenkreisspannung 560 V
Klemmenspannung = 415 V